







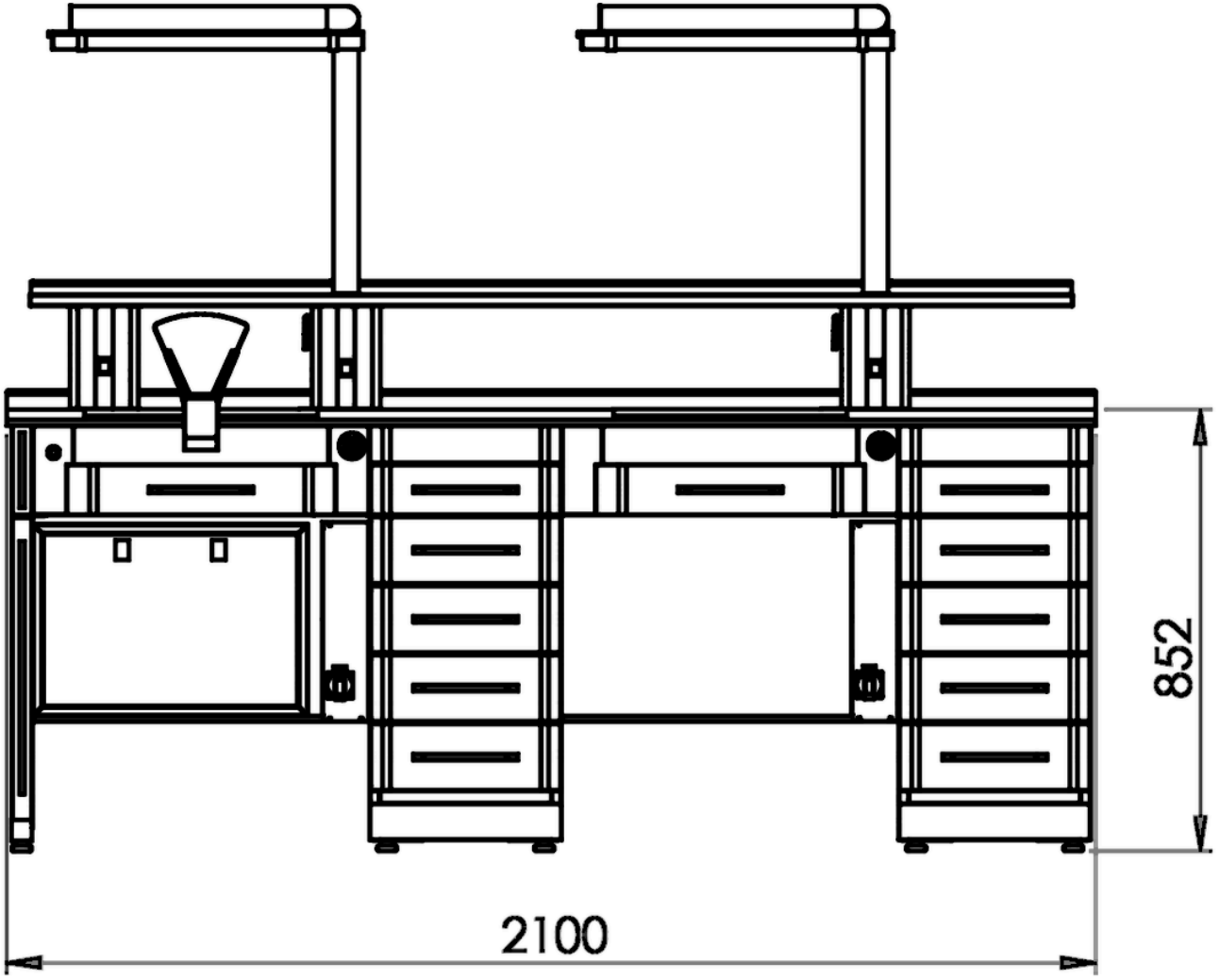

Ön görünüş / Front view

Ölçüler mm / Dimensions in mm

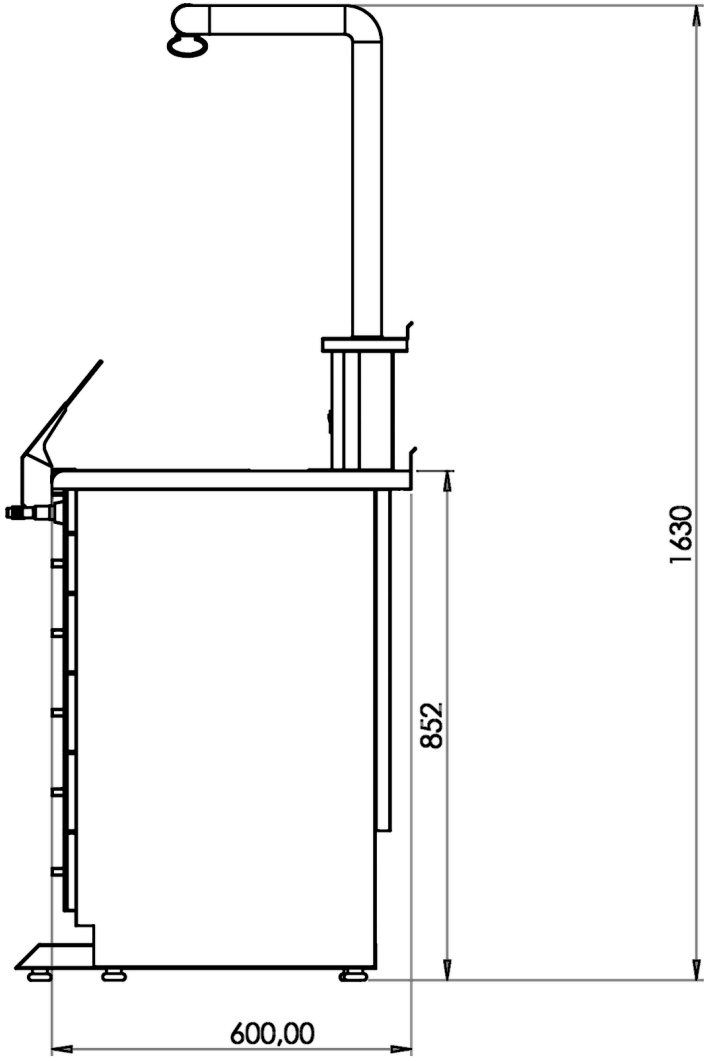

Yan görünüş / Side view

Ölçüler mm / Dimensions in mm

